«Седьмая Карета»

Кухонный угловой диван „Чикаго“ RU

Инструкция по сборке.

СХЕМА СБОРКИ ПО ЭЛЕМЕНТАМ

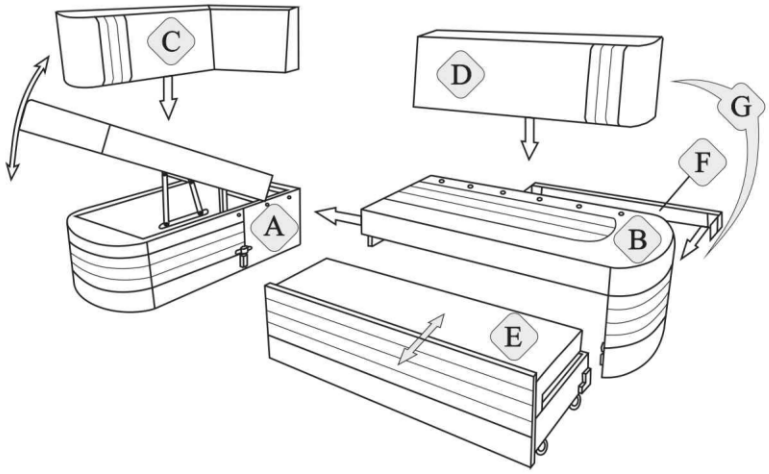

КОМПЛЕКТАЦИЯ ПОСТАВКИ

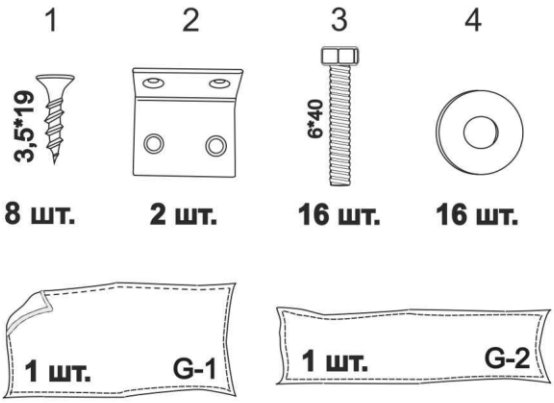

1

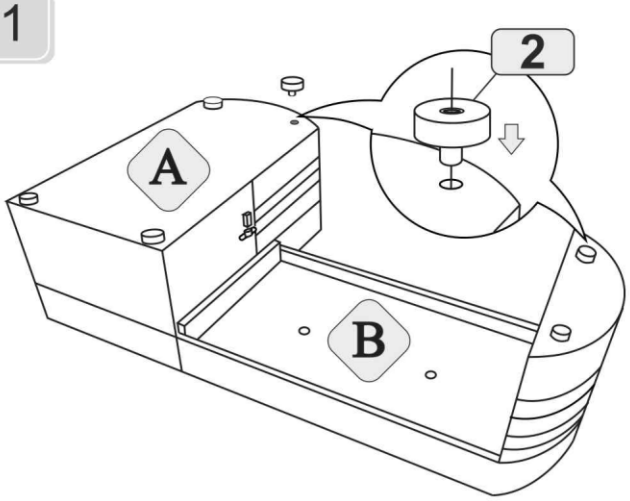

2

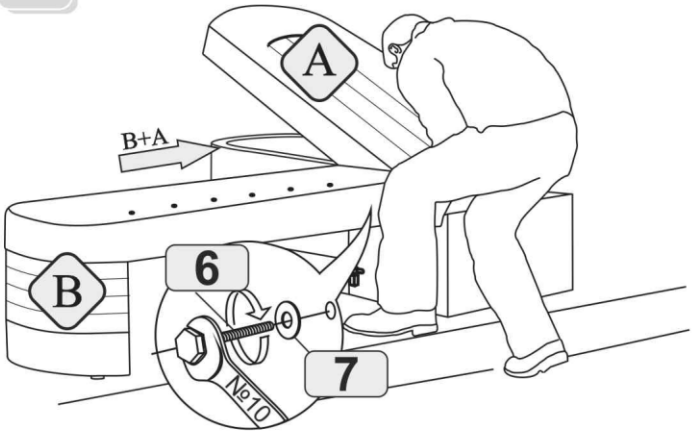

3

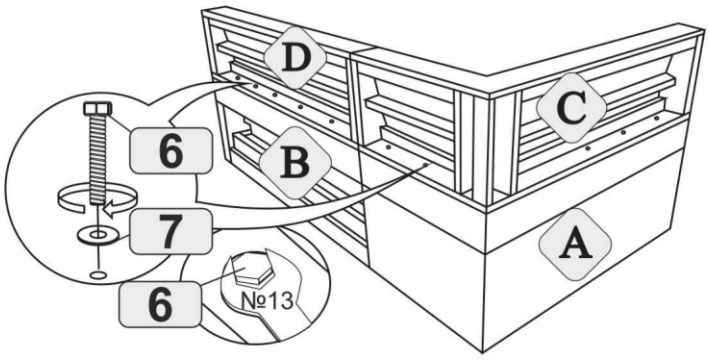

4

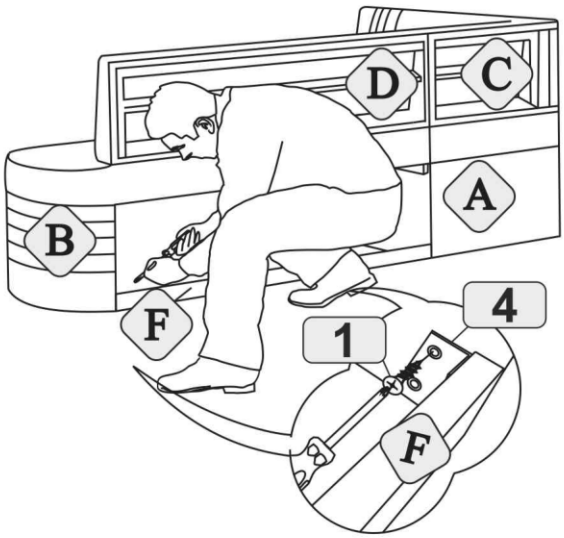

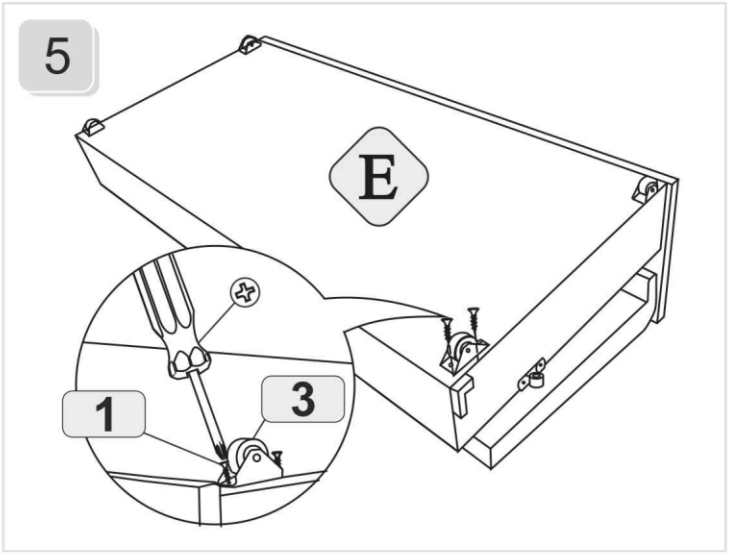

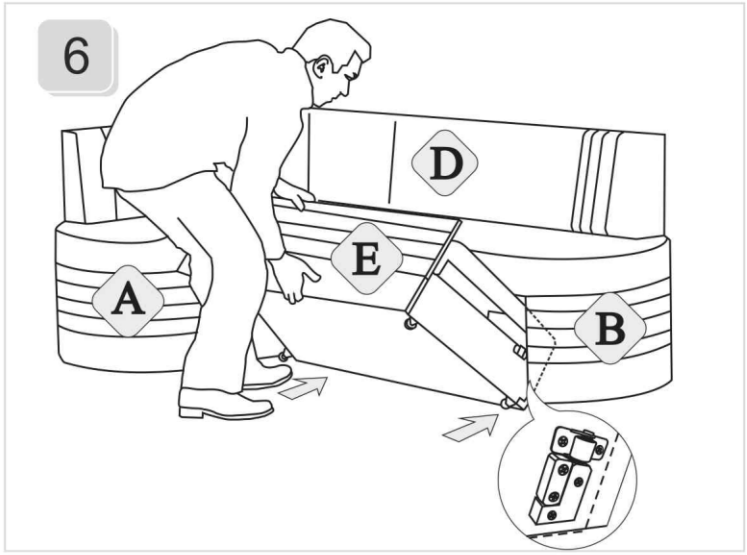

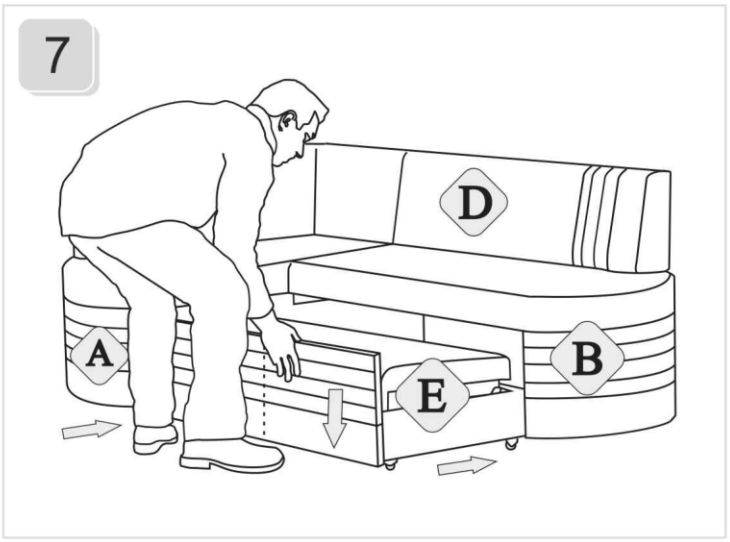

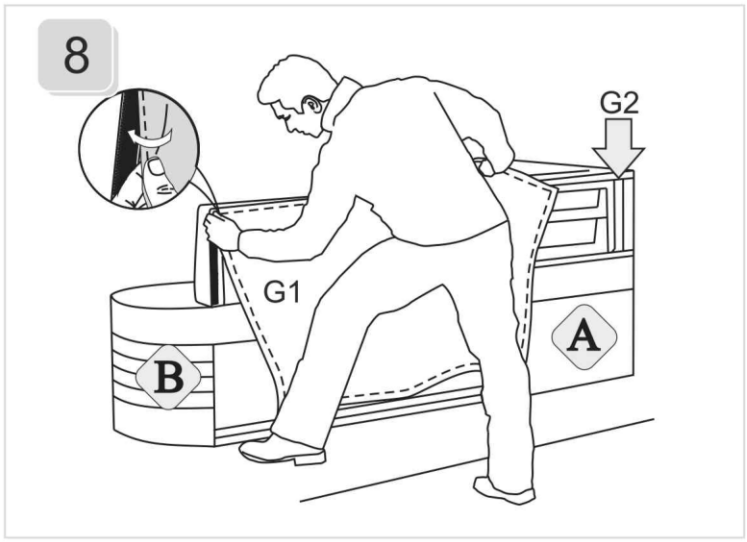

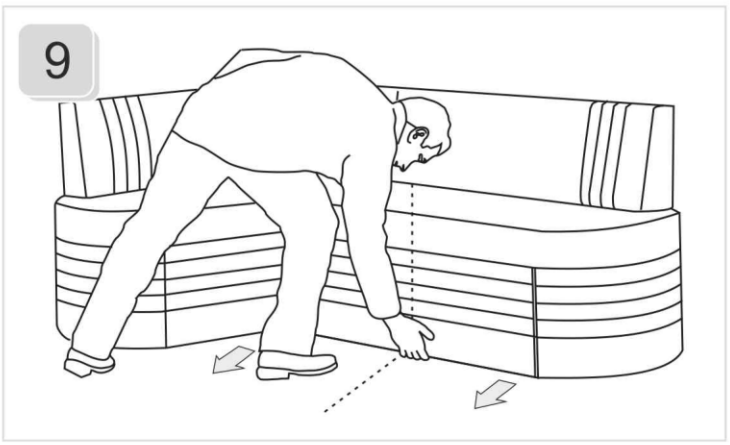

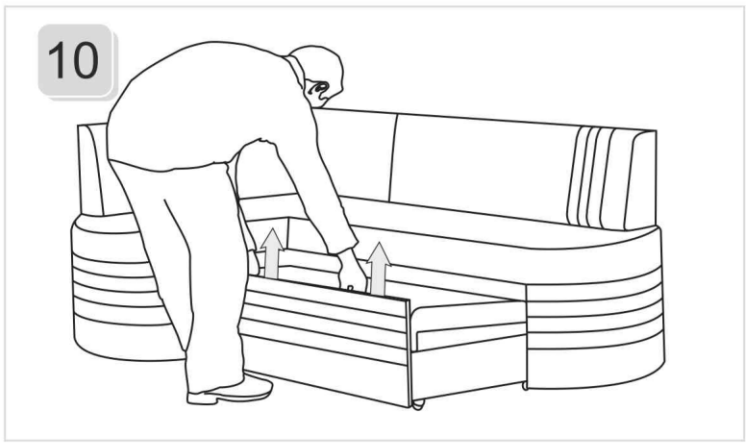

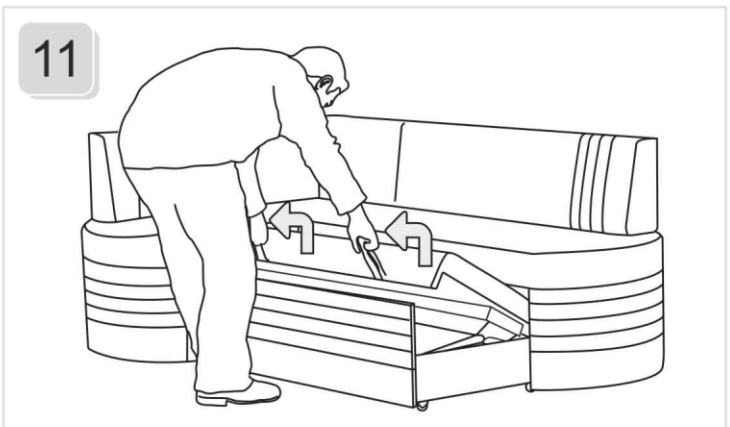

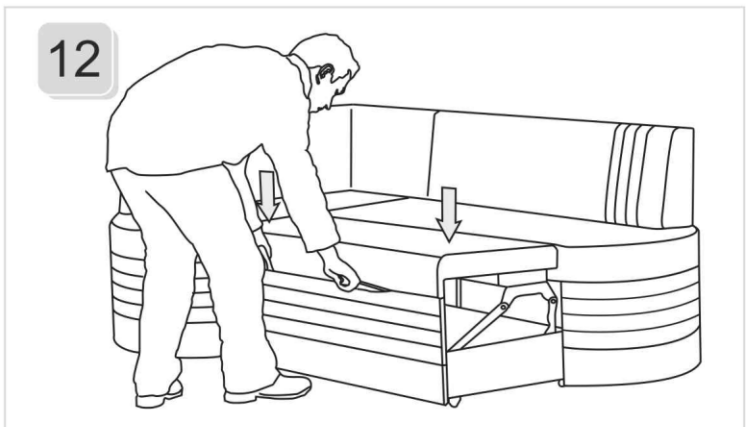

Подъемные механизмы сиденья малого дивана комплектуются пружинами (2шт. на изделие). Необходимое количество и расположение пружин зависит от размера сиденья, и устанавливается на фабрике.
Лишняя пружина (при наличии) кладется в комплект с фурнитурой как запасная!