Диван «Ричард», «Винс», «Чарльз»

RU

Инструкция по сборке.

СХЕМА СБОРКИ ПО ЭЛЕМЕНТАМ

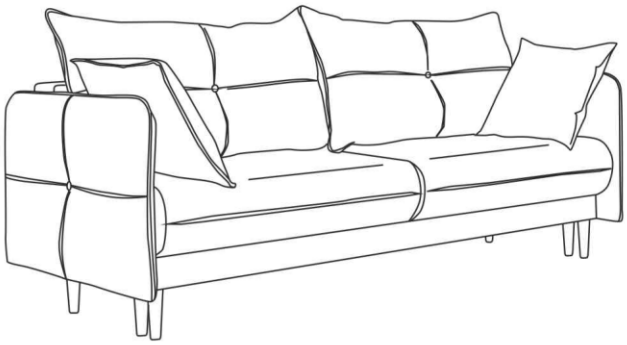

КОМПЛЕКТАЦИЯ ПОСТАВКИ

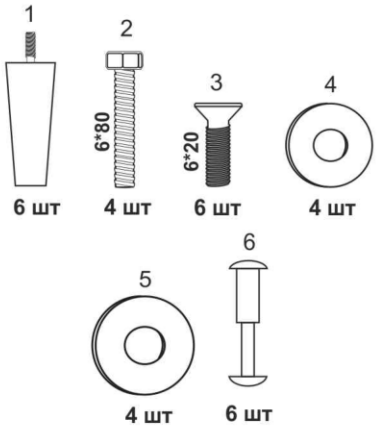

1

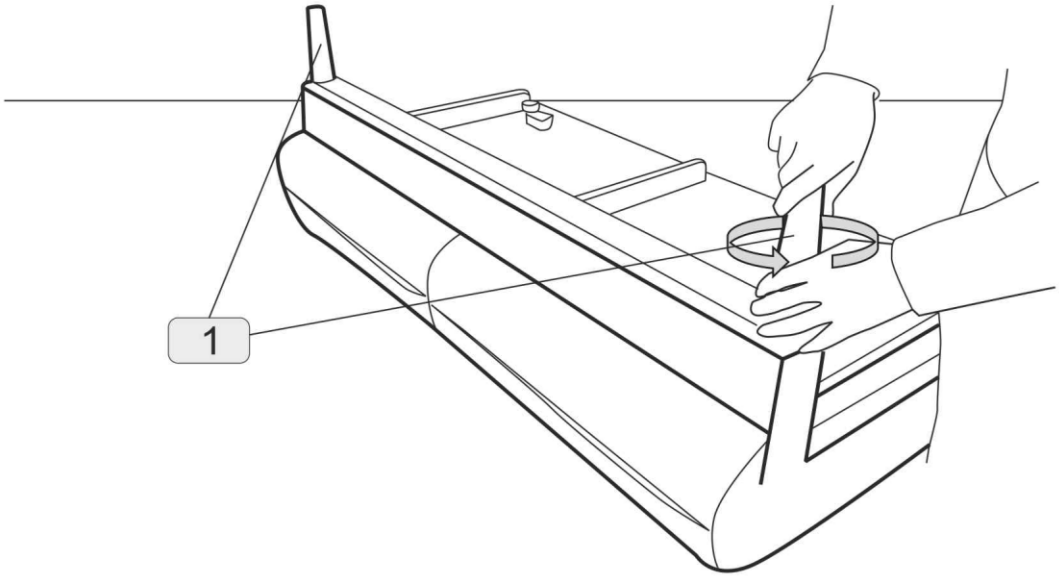

2

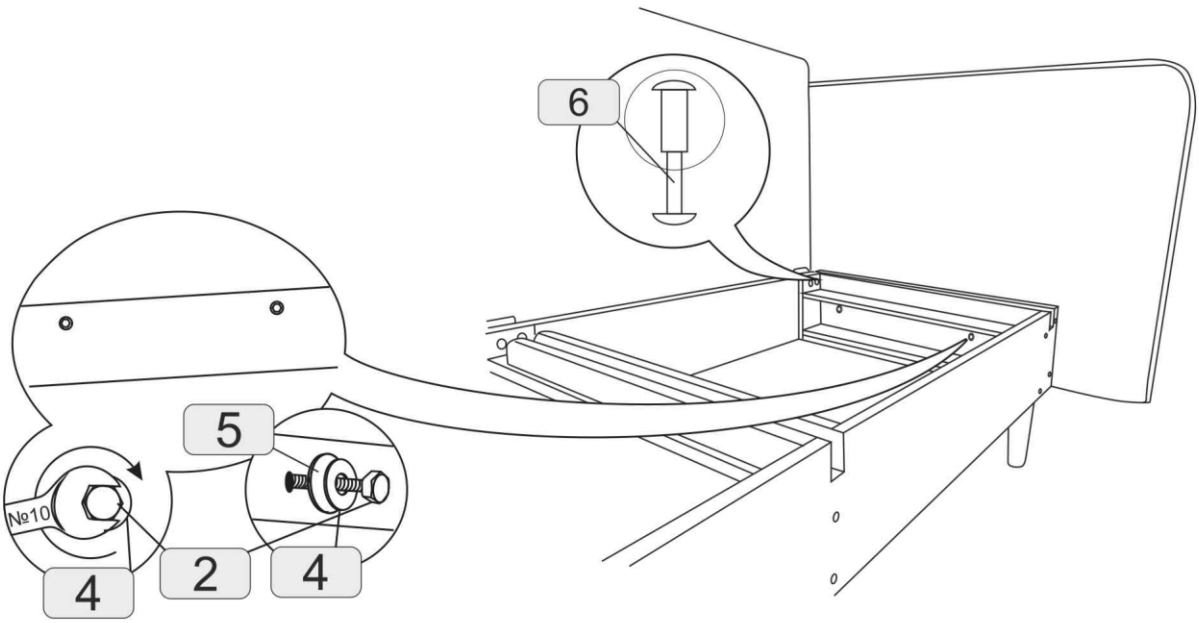

3

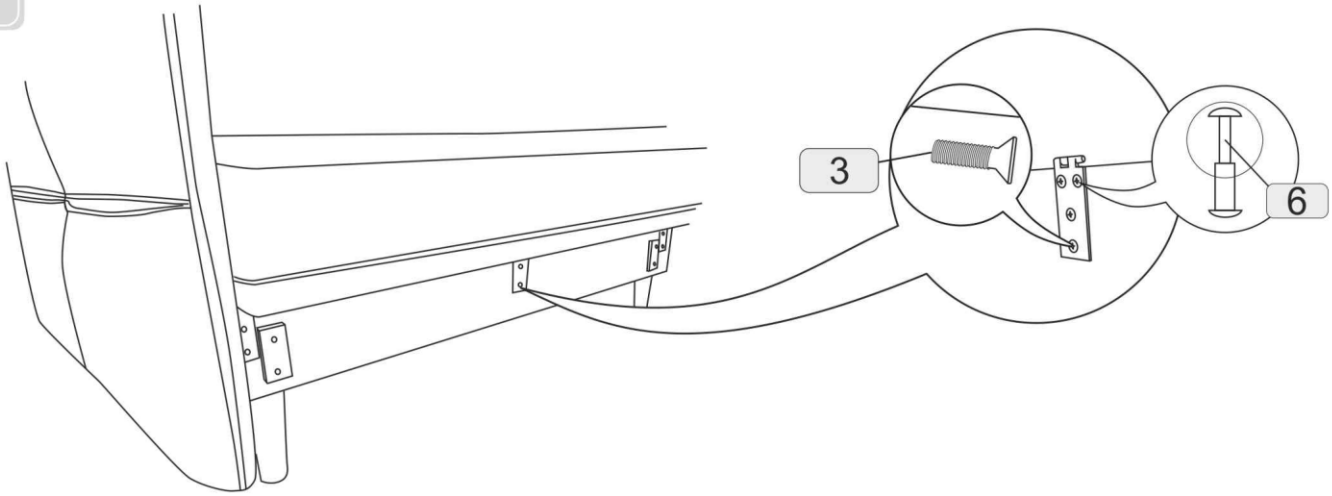

4

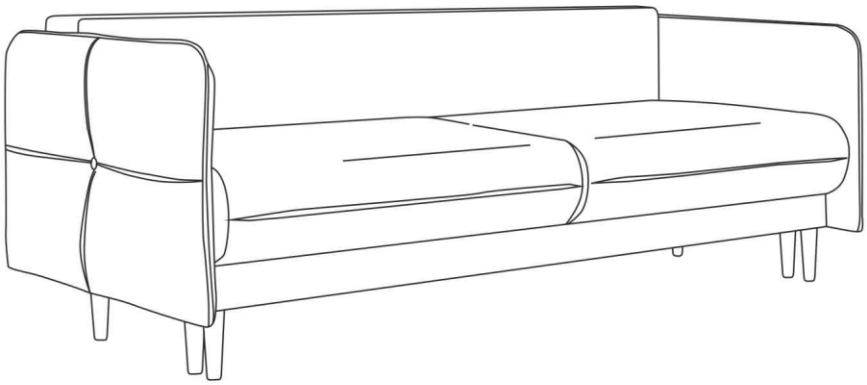
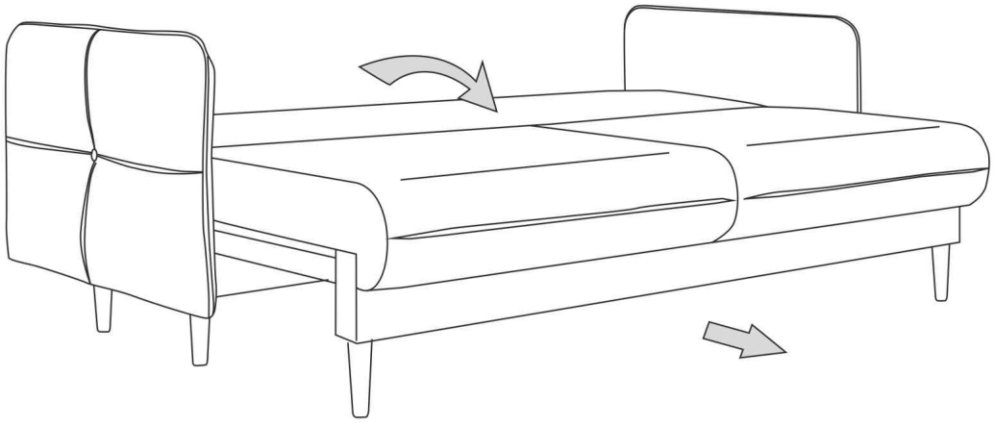
5